CD-PL-E3CF

Panel Embutido 3W Cuadrado Frio

Algunas imágenes pueden ser ilustrativas

Certificaciones

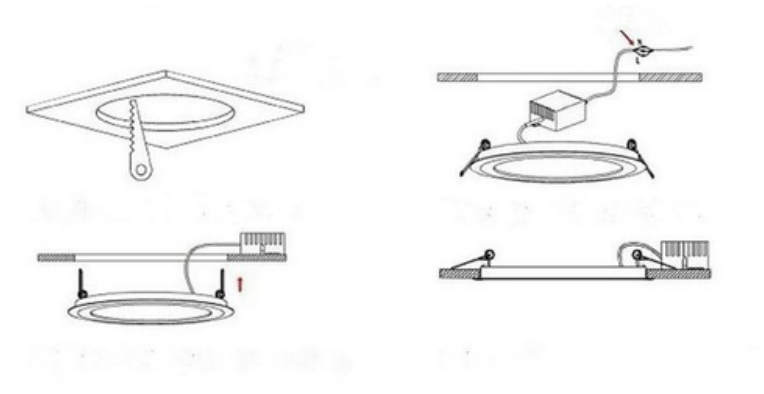

Datos Técnicos

Características Eléctricas

Consumo de Potencia 3W
Intensidad de Corriente 240ma
Tensión de Entrada 180-265 V
Factor de Potencia 0.97
Frecuencia 50/60 Hz
Temperatura de Trabajo ~ 40 ~ 50 °C
Clase II
Vida Útil 50000 h

Características Físicas

LED SMD2835S
Modelo Panel
Instalación Superficie
¿Ajustable? No
Color de Carcasa Blanco
Material Aluminio/PVC
Protección Si
¿Soporte para Tornillos? Si
Cover Blanco
Switch ON / OFF? No
¿Con interruptor? No
Sup. Proyectada al viento 0.05 m²
Tipo de Conexión Cable
Color de CableMarron /azul
Altura Máxima de Montaje 3,5mt
Largo 80mm
Perforacion 75mm
Alto 20mm
Peso0,170 gr
MarcaCasa Dade

Características Generales

Grado de Protección IP IP21

Uso Interior
Certificación RoHS | CE | CCC

Características Ópticas

Color Frio

CCT 6000-6500k
CRI >75 Ra
Flujo Lumínico 300LM
Eficiencia Lumínica 100 lm/W
Apertura del Haz >180 °
Dimeable? No

CD-PL-E3CC

Panel Embutido 3W Cuadrado Calido

Algunas imágenes pueden ser ilustrativas

Certificaciones

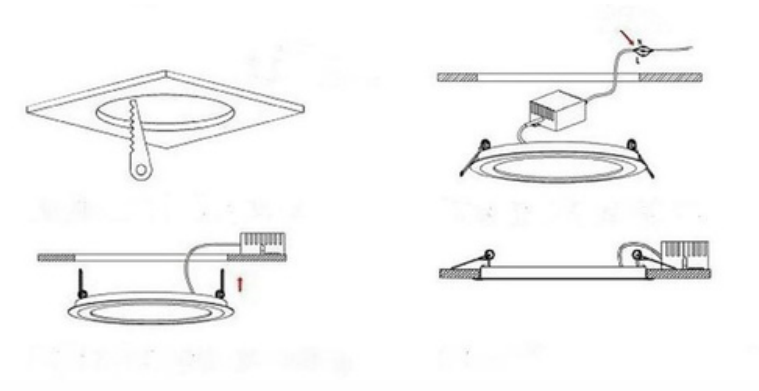

Datos Técnicos

Características Eléctricas

Consumo de Potencia 3W
Intensidad de Corriente 240ma
Tensión de Entrada 180-265 V
Factor de Potencia 0.97
Frecuencia 50/60 Hz
Temperatura de Trabajo ~ 40 ~ 50 °C
Clase II
Vida Útil 50000 h

Características Físicas

LED SMD2835S
Modelo Panel
Instalación Superficie
¿Ajustable? No
Color de Carcasa Blanco
Material Aluminio/PVC
Protección Si
¿Soporte para Tornillos? Si
Cover Blanco
Switch ON / OFF? No
¿Con interruptor? No
Sup. Proyectada al viento 0.05 m²
Tipo de Conexión Cable
Color de CableMarron /azul
Altura Máxima de Montaje 3,5mt
Largo 80mm
Perforacion 70mm
Alto 20mm
Peso0,200 gr
MarcaCasa Dade

Características Generales

Grado de Protección IP IP21

Uso Interior
Certificación RoHS | CE | CCC

Características Ópticas

Color Frio

CCT 3000-3500k
CRI >75 Ra
Flujo Lumínico 300LM
Eficiencia Lumínica 100 lm/W
Apertura del Haz >180 °
Dimeable? No

CD-PL-E6CF

Panel Embutido6W Cuadrado Frio

Algunas imágenes pueden ser ilustrativas

Certificaciones

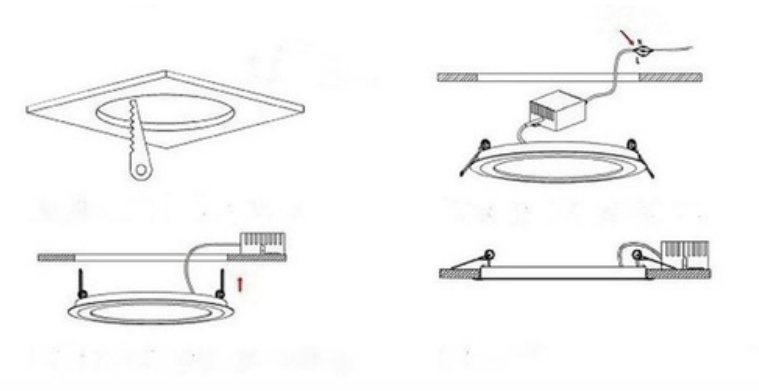

Datos Técnicos

Características Eléctricas

Consumo de Potencia 6W
Intensidad de Corriente 240ma
Tensión de Entrada 180-265 V
Factor de Potencia 0.97
Frecuencia 50/60 Hz
Temperatura de Trabajo ~ 40 ~ 50 °C
Clase II
Vida Útil 50000 h

Características Físicas

LED SMD2835S
Modelo Panel
Instalación Superficie
¿Ajustable? No
Color de Carcasa Blanco
Material Aluminio/PVC
Protección Si
¿Soporte para Tornillos? Si
Cover Blanco
Switch ON / OFF? No
¿Con interruptor? No
Sup. Proyectada al viento 0.05 m²
Tipo de Conexión Cable
Color de CableMarron /azul
Altura Máxima de Montaje 3,5mt
Largo 85mm
Perforacion 70mm
Alto 20mm
Peso0,200 gr
MarcaCasa Dade

Características Generales

Grado de Protección IP IP21

Uso Interior
Certificación RoHS | CE | CCC

Características Ópticas

Color Frio

CCT 6000-6500k
CRI >75 Ra
Flujo Lumínico 600LM
Eficiencia Lumínica 100 lm/W
Apertura del Haz >180 °
Dimeable? No

CD-PL-E6CC

Panel Embutido 6W Cuadrado Calido

Algunas imágenes pueden ser ilustrativas

Certificaciones

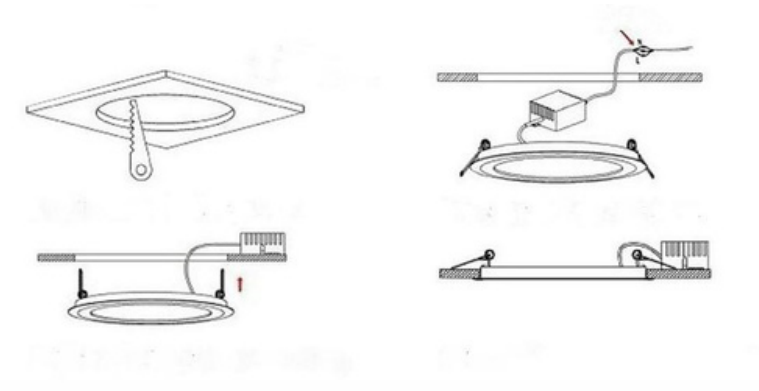

Datos Técnicos

Características Eléctricas

Consumo de Potencia 6W
Intensidad de Corriente 240ma
Tensión de Entrada 180-265 V
Factor de Potencia 0.97
Frecuencia 50/60 Hz
Temperatura de Trabajo ~ 40 ~ 50 °C
Clase II
Vida Útil 50000 h

Características Físicas

LED SMD2835S
Modelo Panel
Instalación Superficie
¿Ajustable? No
Color de Carcasa Blanco
Material Aluminio/PVC
Protección Si
¿Soporte para Tornillos? Si
Cover Blanco
Switch ON / OFF? No
¿Con interruptor? No
Sup. Proyectada al viento 0.05 m²
Tipo de Conexión Cable
Color de CableMarron /azul
Altura Máxima de Montaje 3,5mt
Largo 85mm
Perforacion 75mm
Alto 20mm
Peso0,200 gr
MarcaCasa Dade

Características Generales

Grado de Protección IP IP21

Uso Interior
Certificación RoHS | CE | CCC

Características Ópticas

Color Calido

CCT 3000-3500k
CRI >75 Ra
Flujo Lumínico 600LM
Eficiencia Lumínica 100 lm/W
Apertura del Haz >180 °
Dimeable? No

CD-PL-E9CF

Panel Embutido9W Cuadrado Frio

Algunas imágenes pueden ser ilustrativas

Certificaciones

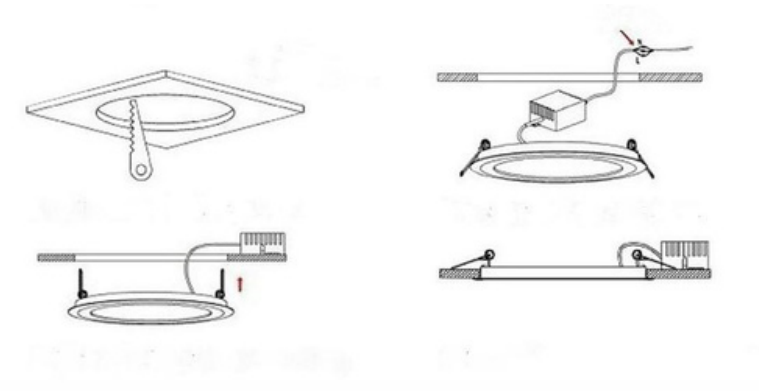

Datos Técnicos

Características Eléctricas

Consumo de Potencia 9W
Intensidad de Corriente 240ma
Tensión de Entrada 180-265 V
Factor de Potencia 0.97
Frecuencia 50/60 Hz
Temperatura de Trabajo ~ 40 ~ 50 °C
Clase II
Vida Útil 50000 h

Características Físicas

LED SMD2835S
Modelo Panel
Instalación Superficie
¿Ajustable? No
Color de Carcasa Blanco
Material Aluminio/PVC
Protección Si
¿Soporte para Tornillos? Si
Cover Blanco
Switch ON / OFF? No
¿Con interruptor? No
Sup. Proyectada al viento 0.05 m²
Tipo de Conexión Cable
Color de CableMarron /azul
Altura Máxima de Montaje 3,5mt
Largo 120mm
Perforacion 100mm
Alto 20mm
Peso0,300 gr
MarcaCasa Dade

Características Generales

Grado de Protección IP IP21

Uso Interior
Certificación RoHS | CE | CCC

Características Ópticas

Color Frio

CCT 6000-6500k
CRI >75 Ra
Flujo Lumínico 900LM
Eficiencia Lumínica 100 lm/W
Apertura del Haz >180 °
Dimeable? No

CD-PL-E9CC

Panel Embutido 9W Cuadrado Calido

Algunas imágenes pueden ser ilustrativas

Certificaciones

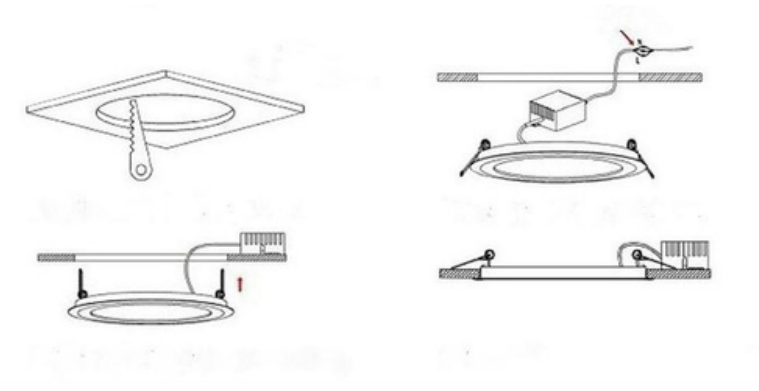

Datos Técnicos

Características Eléctricas

Consumo de Potencia 9W
Intensidad de Corriente 240ma
Tensión de Entrada 180-265 V
Factor de Potencia 0.97
Frecuencia 50/60 Hz
Temperatura de Trabajo ~ 40 ~ 50 °C
Clase II
Vida Útil 50000 h

Características Físicas

LED SMD2835S
Modelo Panel
Instalación Superficie
¿Ajustable? No
Color de Carcasa Blanco
Material Aluminio/PVC
Protección Si
¿Soporte para Tornillos? Si
Cover Blanco
Switch ON / OFF? No
¿Con interruptor? No
Sup. Proyectada al viento 0.05 m²
Tipo de Conexión Cable
Color de CableMarron /azul
Altura Máxima de Montaje 3,5mt
Largo 120mm
Perforacion 100mm
Alto 20mm
Peso0,300 gr
MarcaCasa Dade

Características Generales

Grado de Protección IP IP21

Uso Interior
Certificación RoHS | CE | CCC

Características Ópticas

Color Calido

CCT 3000-3500k
CRI >75 Ra
Flujo Lumínico 900LM
Eficiencia Lumínica 100 lm/W
Apertura del Haz >180 °
Dimeable? No

CD-PL-E12CF

Panel Embutido12W Cuadrado Frio

Algunas imágenes pueden ser ilustrativas

Certificaciones

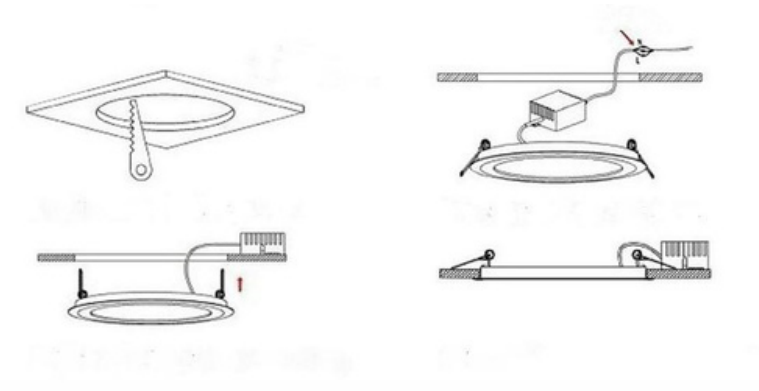

Datos Técnicos

Características Eléctricas

Consumo de Potencia 12W
Intensidad de Corriente 240ma
Tensión de Entrada 180-265 V
Factor de Potencia 0.97
Frecuencia 50/60 Hz
Temperatura de Trabajo ~ 40 ~ 50 °C
Clase II
Vida Útil 50000 h

Características Físicas

LED SMD2835S
Modelo Panel
Instalación Superficie
¿Ajustable? No
Color de Carcasa Blanco
Material Aluminio/PVC
Protección Si
¿Soporte para Tornillos? Si
Cover Blanco
Switch ON / OFF? No
¿Con interruptor? No
Sup. Proyectada al viento 0.05 m²
Tipo de Conexión Cable
Color de CableMarron /azul
Altura Máxima de Montaje 3,5mt
Largo 140mm
Perforacion 130mm
Alto 20mm
Peso0,380 gr
MarcaCasa Dade

Características Generales

Grado de Protección IP IP21

Uso Interior
Certificación RoHS | CE | CCC

Características Ópticas

Color Frio

CCT 6000-6500k
CRI >75 Ra
Flujo Lumínico 1200LM
Eficiencia Lumínica 100 lm/W
Apertura del Haz >180 °
Dimeable? No

CD-PL-E12CC

Panel Embutido 12W Cuadrado Calido

Algunas imágenes pueden ser ilustrativas

Certificaciones

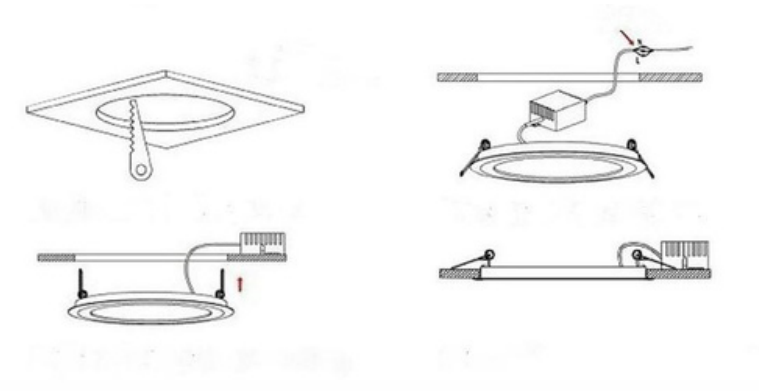

Datos Técnicos

Características Eléctricas

Consumo de Potencia 12W
Intensidad de Corriente 240ma
Tensión de Entrada 180-265 V
Factor de Potencia 0.97
Frecuencia 50/60 Hz
Temperatura de Trabajo ~ 40 ~ 50 °C
Clase II
Vida Útil 50000 h

Características Físicas

LED SMD2835S
Modelo Panel
Instalación Superficie
¿Ajustable? No
Color de Carcasa Blanco
Material Aluminio/PVC
Protección Si
¿Soporte para Tornillos? Si
Cover Blanco
Switch ON / OFF? No
¿Con interruptor? No
Sup. Proyectada al viento 0.05 m²
Tipo de Conexión Cable
Color de CableMarron /azul
Altura Máxima de Montaje 3,5mt
Largo 140mm
Perforacion 130mm
Alto 20mm
Peso0,380 gr
MarcaCasa Dade

Características Generales

Grado de Protección IP IP21

Uso Interior
Certificación RoHS | CE | CCC

Características Ópticas

Color Calido

CCT 3000-3500k
CRI >75 Ra
Flujo Lumínico 1200LM
Eficiencia Lumínica 100 lm/W
Apertura del Haz >180 °
Dimeable? No

CD-PL-E15CF

Panel Embutido 15W Cuadrado Frio

Algunas imágenes pueden ser ilustrativas

Certificaciones

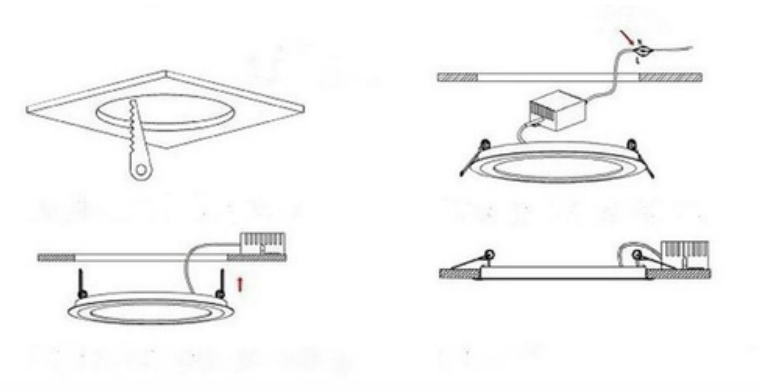

Datos Técnicos

Características Eléctricas

Consumo de Potencia 15W
Intensidad de Corriente 240ma
Tensión de Entrada 180-265 V
Factor de Potencia 0.97
Frecuencia 50/60 Hz
Temperatura de Trabajo ~ 40 ~ 50 °C
Clase II
Vida Útil 50000 h

Características Físicas

LED SMD2835S
Modelo Panel
Instalación Superficie
¿Ajustable? No
Color de Carcasa Blanco
Material Aluminio/PVC
Protección Si
¿Soporte para Tornillos? Si
Cover Blanco
Switch ON / OFF? No
¿Con interruptor? No
Sup. Proyectada al viento 0.05 m²
Tipo de Conexión Cable
Color de CableMarron /azul
Altura Máxima de Montaje 3,5mt
Largo 170mm
Perforacion 150mm
Alto 20mm
Peso0,540 gr
MarcaCasa Dade

Características Generales

Grado de Protección IP IP21

Uso Interior
Certificación RoHS | CE | CCC

Características Ópticas

Color Frio

CCT 6000-6500k
CRI >75 Ra
Flujo Lumínico 1500LM
Eficiencia Lumínica 100 lm/W
Apertura del Haz >180 °
Dimeable? No

CD-PL-E15CC

Panel Embutido 15W Cuadrado Calido

Algunas imágenes pueden ser ilustrativas

Certificaciones

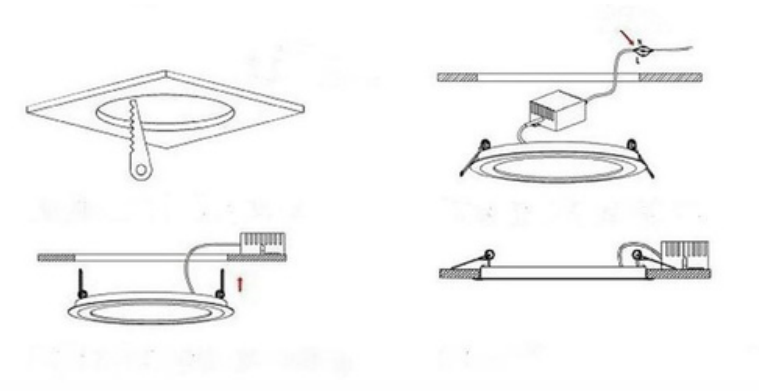

Datos Técnicos

Características Eléctricas

Consumo de Potencia 15W
Intensidad de Corriente 240ma
Tensión de Entrada 180-265 V
Factor de Potencia 0.97
Frecuencia 50/60 Hz
Temperatura de Trabajo ~ 40 ~ 50 °C
Clase II
Vida Útil 50000 h

Características Físicas

LED SMD2835S
Modelo Panel
Instalación Superficie
¿Ajustable? No
Color de Carcasa Blanco
Material Aluminio/PVC
Protección Si
¿Soporte para Tornillos? Si
Cover Blanco
Switch ON / OFF? No
¿Con interruptor? No
Sup. Proyectada al viento 0.05 m²
Tipo de Conexión Cable
Color de CableMarron /azul
Altura Máxima de Montaje 3,5mt
Largo 170mm
Perforacion 150mm
Alto 20mm
Peso0,380 gr
MarcaCasa Dade

Características Generales

Grado de Protección IP IP21

Uso Interior
Certificación RoHS | CE | CCC

Características Ópticas

Color Calido

CCT 3000-3500k
CRI >75 Ra
Flujo Lumínico 1500LM
Eficiencia Lumínica 100 lm/W
Apertura del Haz >180 °
Dimeable? No

CD-PL-E18CF

Panel Embutido 18W Cuadrado Frio

Algunas imágenes pueden ser ilustrativas

Certificaciones

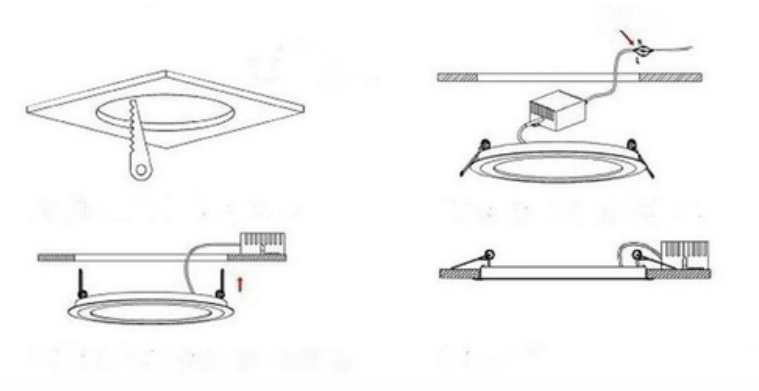

Datos Técnicos

Características Eléctricas

Consumo de Potencia 18W
Intensidad de Corriente 240ma
Tensión de Entrada 180-265 V
Factor de Potencia 0.97
Frecuencia 50/60 Hz
Temperatura de Trabajo ~ 40 ~ 50 °C
Clase II
Vida Útil 50000 h

Características Físicas

LED SMD2835S
Modelo Panel
Instalación Superficie
¿Ajustable? No
Color de Carcasa Blanco
Material Aluminio/PVC
Protección Si
¿Soporte para Tornillos? Si
Cover Blanco
Switch ON / OFF? No
¿Con interruptor? No
Sup. Proyectada al viento 0.05 m²
Tipo de Conexión Cable
Color de CableMarron /azul
Altura Máxima de Montaje 3,5mt
Largo 190mm
Perforacion 170mm
Alto 20mm
Peso0,660 gr
MarcaCasa Dade

Características Generales

Grado de Protección IP IP21

Uso Interior
Certificación RoHS | CE | CCC

Características Ópticas

Color Frio

CCT 6000-6500k
CRI >75 Ra
Flujo Lumínico 1800LM
Eficiencia Lumínica 100 lm/W
Apertura del Haz >180 °
Dimeable? No

CD-PL-E18CC

Panel Embutido 18W Cuadrado Calido

Algunas imágenes pueden ser ilustrativas

Certificaciones

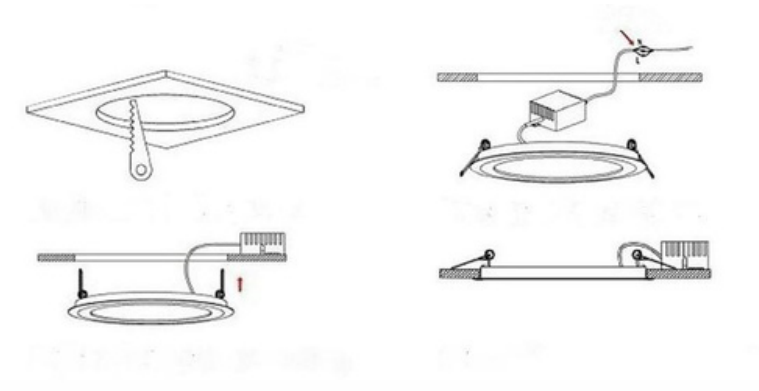

Datos Técnicos

Características Eléctricas

Consumo de Potencia 18W
Intensidad de Corriente 240ma
Tensión de Entrada 180-265 V
Factor de Potencia 0.97
Frecuencia 50/60 Hz
Temperatura de Trabajo ~ 40 ~ 50 °C
Clase II
Vida Útil 50000 h

Características Físicas

LED SMD2835S
Modelo Panel
Instalación Superficie
¿Ajustable? No
Color de Carcasa Blanco
Material Aluminio/PVC
Protección Si
¿Soporte para Tornillos? Si
Cover Blanco
Switch ON / OFF? No
¿Con interruptor? No
Sup. Proyectada al viento 0.05 m²
Tipo de Conexión Cable
Color de CableMarron /azul
Altura Máxima de Montaje 3,5mt
Largo 190mm
Perforacion 170mm
Alto 20mm
Peso0,660 gr
MarcaCasa Dade

Características Generales

Grado de Protección IP IP21

Uso Interior
Certificación RoHS | CE | CCC

Características Ópticas

Color Calido

CCT 3000-3500k
CRI >75 Ra
Flujo Lumínico 1800LM
Eficiencia Lumínica 100 lm/W
Apertura del Haz >180 °
Dimeable? No

CD-PL-E24CF

Panel Embutido 24W Cuadrado Frio

Algunas imágenes pueden ser ilustrativas

Certificaciones

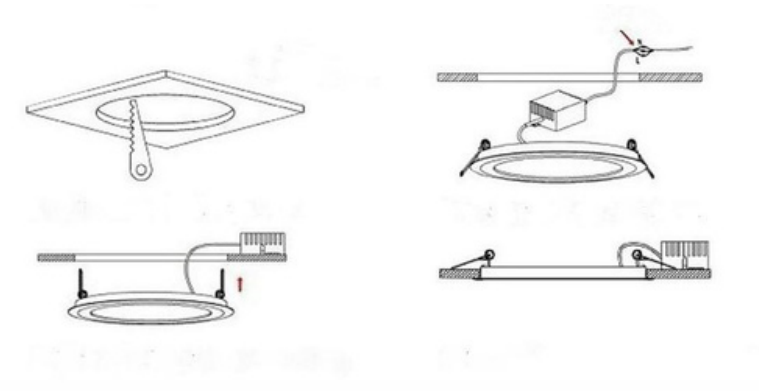

Datos Técnicos

Características Eléctricas

Consumo de Potencia 24W
Intensidad de Corriente 240ma
Tensión de Entrada 180-265 V
Factor de Potencia 0.97
Frecuencia 50/60 Hz
Temperatura de Trabajo ~ 40 ~ 50 °C
Clase II
Vida Útil 50000 h

Características Físicas

LED SMD2835S
Modelo Panel
Instalación Superficie
¿Ajustable? No
Color de Carcasa Blanco
Material Aluminio/PVC
Protección Si
¿Soporte para Tornillos? Si
Cover Blanco
Switch ON / OFF? No
¿Con interruptor? No
Sup. Proyectada al viento 0.05 m²
Tipo de Conexión Cable
Color de CableMarron /azul
Altura Máxima de Montaje 3,5mt
Largo 290mm
Perforacion 270mm
Alto 20mm
Peso0,660 gr
MarcaCasa Dade

Características Generales

Grado de Protección IP IP21

Uso Interior
Certificación RoHS | CE | CCC

Características Ópticas

Color Frio

CCT 6000-6500k
CRI >75 Ra
Flujo Lumínico 2400LM
Eficiencia Lumínica 100 lm/W
Apertura del Haz >180 °
Dimeable? No

CD-PL-E24CC

Panel Embutido 24W Cuadrado Calido

Algunas imágenes pueden ser ilustrativas

Certificaciones

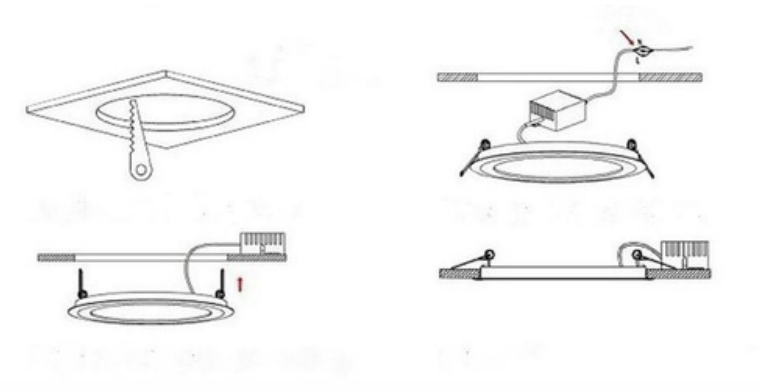

Datos Técnicos

Características Eléctricas

Consumo de Potencia 24W
Intensidad de Corriente 240ma
Tensión de Entrada 180-265 V
Factor de Potencia 0.97
Frecuencia 50/60 Hz
Temperatura de Trabajo ~ 40 ~ 50 °C
Clase II
Vida Útil 50000 h

Características Físicas

LED SMD2835S
Modelo Panel
Instalación Superficie
¿Ajustable? No
Color de Carcasa Blanco
Material Aluminio/PVC
Protección Si
¿Soporte para Tornillos? Si
Cover Blanco
Switch ON / OFF? No
¿Con interruptor? No
Sup. Proyectada al viento 0.05 m²
Tipo de Conexión Cable
Color de CableMarron /azul
Altura Máxima de Montaje 3,5mt
Largo 290mm
Perforacion 270mm
Alto 20mm
Peso0,740 gr
MarcaCasa Dade

Características Generales

Grado de Protección IP IP21

Uso Interior
Certificación RoHS | CE | CCC

Características Ópticas

Color Calido

CCT 3000-3500k
CRI >75 Ra
Flujo Lumínico 2400LM
Eficiencia Lumínica 100 lm/W
Apertura del Haz >180 °
Dimeable? No