ZT-400F

Proyector 400W Frio

Algunas imágenes pueden ser ilustrativas

Datos Técnicos

Características Eléctricas

Consumo de Potencia	400 W
Intensidad de Corriente	2000 mA
Tensión de Entrada	200-240 Vac
Factor de Potencia	0.95
Frecuencia	50/60 Hz
Temperatura de Trabajo	~ 20 ~ 50 °C
Clase	I
Vida Útil	50000 h

Características Físicas

LED	SMD3030 OSRAM
Cantidad de Leds	432Leds
Instalación	Superficie
¿Ajustable?	Si
Color de Carcasa	Aluminio
Material	Aluminio
Protección	Acrílico
¿Soporte para Tornillos?	Si
Cover	Transparente
Switch ON / OFF?	No
¿Con interruptor?	No
Sup. Proyectada al viento	0.14 m²
Tipo de Conexión	Cables
Color de Cable	Azul(N)-Marrón(L) Verde (Tierra)
Altura Máxima de Montaje	6 m
Largo	495 mm
Ancho	370 mm
Alto	130 mm
Peso	9.3 Kg
Marca	Casa Dade

Certificaciones

Características Generales

Grado de Protección IP	IP65
Uso	Exterior
Certificación	RoHS | CE | CCC

Características Ópticas

Color	Blanco Frio
CCT	6000-6500 ºK
CRI	>85 Ra
Flujo Lumínico	54000 lm
Eficiencia Lumínica	1351 lm/W
Apertura del Haz	>120 °
Dimeable?	No

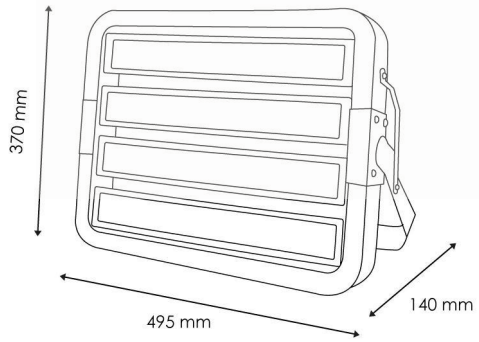

NUEVO LED

info@ nuevoled. cl +56940154025 +56226894879

www.nuevoled.cl